Quater
Research & Development Inc.

2021年 カタログ

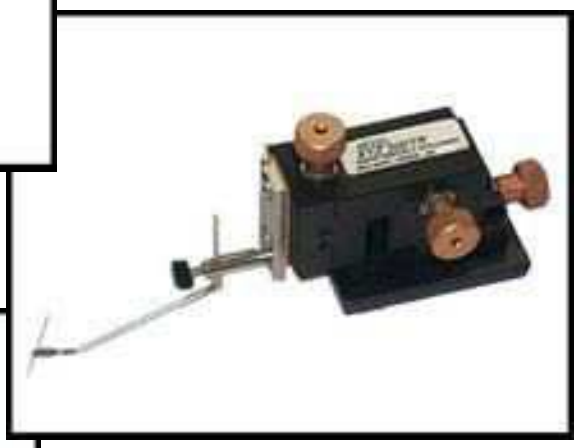

Micro Positioners
Test Positioners
Coaxial Probing
Custom Solutions

Quater
Research & Development Inc.

株式会社キーストンインターナショナル
277-0042 千葉県柏市逆井13-27黒沢ビル3F
電話: 04-7175-8810 Fax: 04-7175-5669
key@keystone-intl.co.jp www.keystone-intl.co.jp

改定 08/21

製品案内

Quarter 社のマイクロポジィショナー・テストポジュショナーには XYZ-300、XYZ-500、XYZ-1000 シリーズの３シリーズがあり、それぞれ以下のオプションがあります。

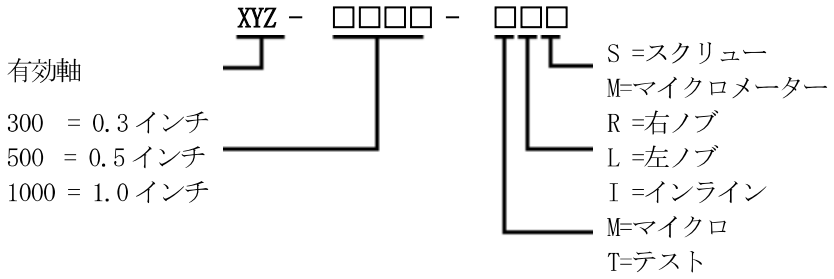

シリーズ	XYZ-300-xx	調整移動距離 0.3インチ（3軸とも）
	XYZ-500-xxx	調整移動距離 0.5インチ（3軸とも）
	XYZ-1000-xxx	調整移動距離 1.0インチ（3軸とも）
Micro/Test:*	XYZ-xxx-Mx	マイクロポジショナー
	XYZ-xxx-Tx	テストオｐジショナー
ノブ位置	XYZ-xxx-xL	左ハンドノブ
	XYZ-xxx-xR	右ハンドノブ
	XYZ-xxx-xIx	インラインノブ（XYZ-500/1000 シリーズのみ）
送り機構の種類	XYZ-xxx-xxS	スクリュー（ねじ）
	XYZ-xxx-xxM	マイクロメータ（XYZ-500/1000 シリーズのみ）

＊ Micropositioner（マイクロポジショナー）と Testpositioner（テストポジショナー）の違いは、マイクロポジショナーは 3 軸の汎用精密位置決めデバイスで、位置決め機構のみの構成となります。テストポジショナーはこのデバイスの主な用途として、予めオプションのコンタクトプローブを取り付けた３軸位置決めデバイスです。

Quater
Research & Development Inc.

XYZ-300-MR & ML

マイクロポジショナー

仕　様
高さ：1.75″公称
設置面積：1.50″x1.000″
移動量：xyz軸 = 0.300″
分解能：　0.025″/回転

XYZ-300マイクロポジショナーは汎用精密位置合わせデバイスで、工業用途、メディカル、バイオロジィー、半導体検査工程、及び一般理化学用途にお使い頂けます。本器は3軸微調整機構を備えており、夫々の軸は最大0.3インチ調整する事が出来ます。調整は3つのノブで行い、一回転あたり0.025インチの分解能があります。部品は高密度アルミ合金で出来ていて、給油の必要はありません。本体は丈夫な黒色アルマイトで、調整ノブは金色アルマイト仕上げです。ノブの取り付け位置により、左ハンド(XYZ-300-ML上記写真)と右ハンド(XYZ-300-MR下記図面)が用意されています。

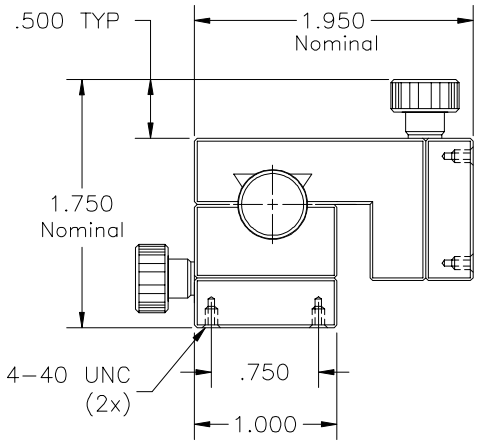

側面図

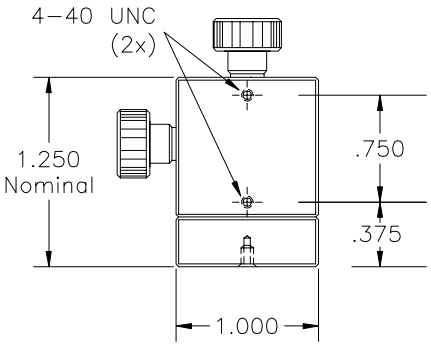

XYZ-300-MR 右ハンド　　正面図

MODELS:

XYZ-300-ML（写真参照）
マイクロポジショナー左ハンド

XYZ-300-MR（図面参照）
マイクロポジショナー右ハンド

Quater
Research & Development Inc.
16081 S.E. Evelyn St. Clackamas, Oregon 97015
Ph:(503) 247-7131　　Fax:(503) 650-5151

Quater
Research & Development Inc.

XYZ-300-TR & TL

テストポジショナー

仕　様
高さ：1.75″公称
設置面積：1.50″x2.000″
移動量：xyz軸 = 0.300″
分解能：0.025″/回転
A-20307 マグネティクベース
A-20240 テストアームホールダー
A-20235 テストアーム
A-20242 テストニードル
A-20241 インシュレーター
A-20260 接続ピン

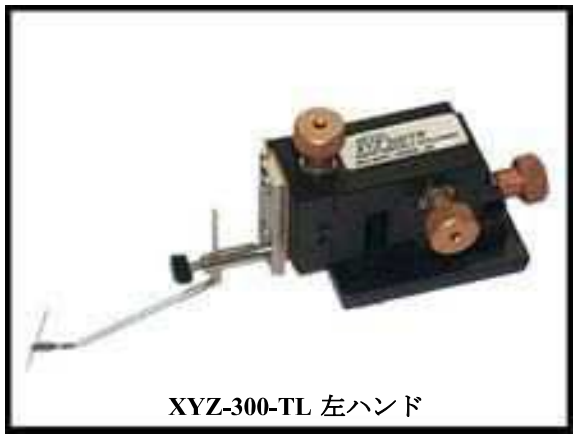

XYZ-300-TL 左ハンド

XYZ-300テストポジショナーはテストアーム付き汎用精密位置合わせデバイスで、工業用途、メディカル、バイオロジィー、半導体検査工程、及び一般理化学用途にお使い頂けます。本器は3軸微調整機構を備えており、夫々の軸は最大0.3インチ調整する事が出来ます。調整は3つのノブで行い、一回転あたり0.025インチの分解能があります。部品は精密研磨高密度アルミ合金で出来ていて、給油の必要はありません。スライドベース、および部品類は高密度アルミ合金で出来ており、黒色アルマイト仕上げです。
ノブの位置が異なる左ハンド(XYZ-300-TL上記写真)と右ハンド(XYZ-300-TR下記図面)が用意されています。

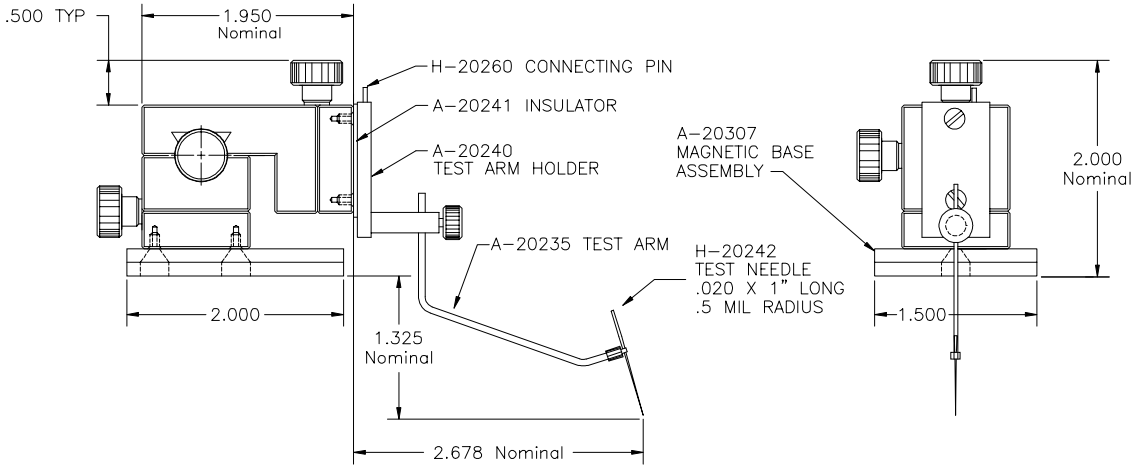

側面図　　XYZ-300-TR 右利き用　　正面図

MODEL:

XYZ-300-TL (写真参照)
テストポジショナー左ハンド

XYZ-300-TR (図面参照)
テストポジショナー左ハンド

Quater
Research & Development Inc.
16081 S.E. Evelyn St. Clackamas, Oregon 97015
Ph:(503) 247-7131　　Fax:(503) 650-5151

Quater
Research & Development Inc.

XYZ-500-MRS & MLS

スクリュー調整
マイクロポジショナー

仕　様
高さ：3.000″公称
設置面積：2.000″x1.500″
移動量：xyz軸 =0.500″
分解能：40,80,100ピッチ/インチ

XYZ-500マイクロポジショナーは精密位置合わせデバイスで、工業用途、メディカル、バイオロジィー、半導体製造工程、及び一般理化学用途等にお使い頂けます。
本機は3軸調整機構を備えており、夫々の軸は0.500″移動する事が出来ます。移動調整ネジは40・80(標準)及び100ピッチ/インチの分解能があります。ボールベアリングは、全軸精密級高性能440ステンレス スティール製が使われていて、精密リニアー移動を可能にしています。ギブとスライドは、熱処理・研磨加工した440ステンレスです。スライドベースはアルミ合金白地仕上げです。ノブの位置が異なる左ハンド(XYZ-500-MLS上記写真)と右ハンド(XYZ-500-MRS下記図面)が用意されています。

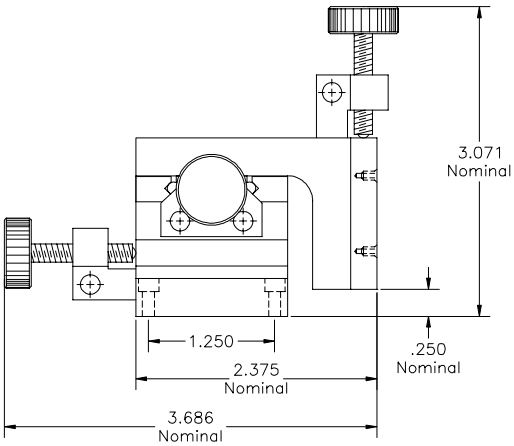

側面図

XYZ-500-MRS 右ハンド

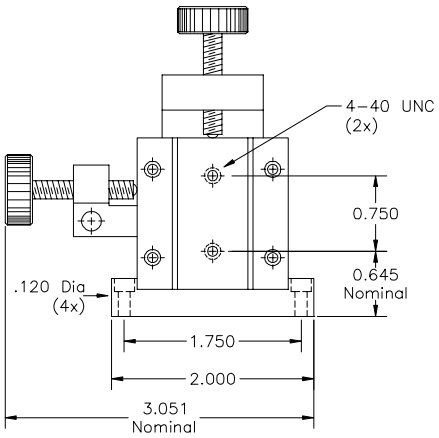

正面図

MODELS:

XYZ-500-MLS（写真参照）
スクリュー調整マイクロポジショナー左ハンド

XYZ-500-MRS（図面参照）
スクリュー調整マイクロポジショナー右ハンド

Quater
Research & Development Inc.
16081 S.E. Evelyn St. Clackamas, Oregon 97015
Ph:(503) 247-7131　　Fax:(503) 650-5151

Quater
Research & Development Inc.

XYZ-500-MIS

インラインマイクロポジショナー
スクリュー調整

仕　様
高さ：3.000″公称
設置面積：2.000″x1.500″
移動量：xyz軸.=0.500″
分解能：40,80,100ピッチ/インチ

XYZ-500-MISマイクロポジショナーは、精密プロービングを必要とする、工業用途、メディカル、バイオロジィー、半導体検査工程、及び一般理化学用途等にお使い頂けます。本機は3軸調整機構を備えており、夫々の軸は0.500″移動する事が出来ます。移動調整ネジは40・80(標準)及び100ピッチ/インチの分解能があります。ボールベアリングは、全軸精密級高性能440ステンレススティール製が使われていて、精密リニアー移動を可能にしています。ギブとスライドは熱処理・研磨加工した440ステンレス製です。スライドベースはアルミ合金白地仕上げです。

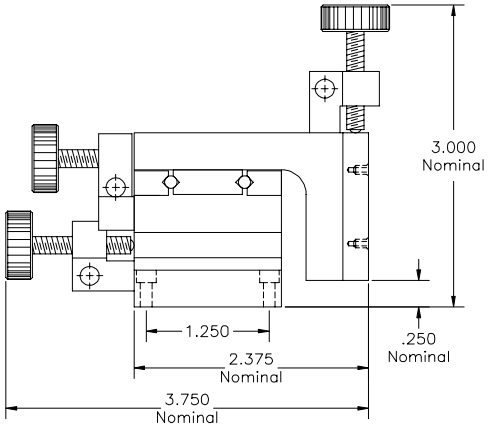

側面図

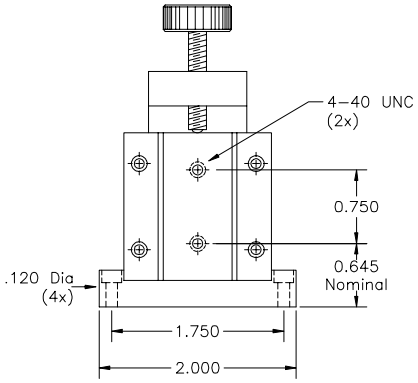

正面図

XYZ-500-MIS インライン

MODELS:

XYZ-500-MIS
インラインスクリュー調整マイクロポジショナー

Quater
Research & Development Inc.
16081 S.E. Evelyn St. Clackamas, Oregon 97015
Ph:(503) 247-7131　　Fax:(503) 650-5151

Quater
Research & Development Inc.

XYZ-500-TRS & TLS

スクリュー調整テストポジショナー

仕　様
高さ：3.250″公称
設置面積：2.500″x2.000″
移動量：xyz軸 = 0.500″
分解能：40 80 100ピッチ/インチ
A-20232 マグネティクベース
A-20240 テストアームホールダー
A-20235 テストアーム
H-20242 テストニードル
A-20241 テストニードル
H-20260 接続ピン

XYZ-500テストポジショナーは半導体製造におけるシリコンウエハー、サブストレイト、ダイスの試験分析のためのプロービング目的に設計されいます。本機は3軸調整機構を備えており、夫々の軸は0.500″移動する事が出来ます。移動を制御するインラインスクリューは40・80(標準) 100ピッチ/インチが用意されています。ボールベアリングは、全軸精密級高性能440ステンレススティール製が使われていて、精密リニアー移動を可能にしています。
ギブとスライドは熱処理・研磨加工した440ステンレス製です。スライドベースはアルミ合金白地仕上げです。ノブの位置が異なる左ハンド(XYZ-500-TLS上記写真)と右ハンド(XYZ-500-TRS下記図面)が用意されています。

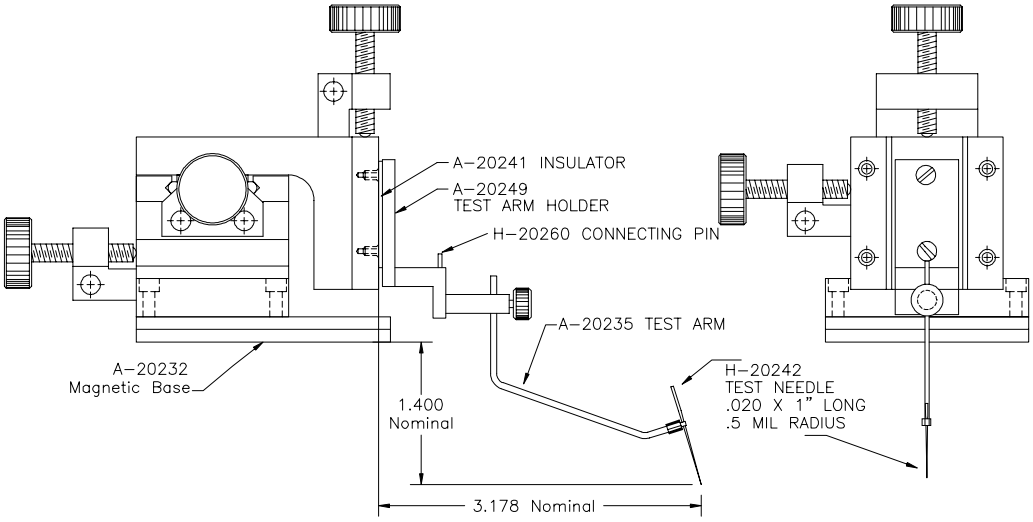

側面図　　**XYZ-500-TRS** 右ハンド　　正面図

MODELS:

XYZ-500-TLS（写真参照）
スクリュー調整テストポジショナー左ハンド

XYZ-500-TRS（図面参照）
スクリュー調整テストポジショナー右ハンド

Quater
Research & Development Inc.
16081 S.E. Evelyn St. Clackamas, Oregon 97015
Ph:(503) 247-7131　　Fax:(503) 650-5151

Quater
Research & Development Inc.

XYZ-500-TIS

インラインテストポジショナー
スクリュー調整

仕　様
高さ：3.250″公称
Base: A-20232 マグネティクベース
設置面積：2.500″x2.000″
移動量：xyz軸.=0.500″
分解能：40.80.100ピッチ/インチ
per inch.
A-20232 マグネティクベース
A-20240 テストアームホールダー
A-20235 テストアーム
H-20242 テストニードル
A-20241 インシュレーター
H-20260 接続ピン

XYZ-500-TISテストポジショナーは半導体製造におけるシリコンウエハー、サブストレイト、ダイスの試験分析のためのプロービング目的に設計されいます。本機は3軸調整機構を備えており、夫々の軸は0.500″移動する事が出来ます。移動を制御するインラインスクリューは40 80(標準) 100ピッチ/インチが用意されています。
ボールベアリングは、全軸精密級　高性能440ステンレススティール製が使われていて、精密リニアー移動を可能にしています。ギブとスライドは熱処理・研磨加工した440ステンレス製です。スライドベースはアルミ合金白地仕上げです。

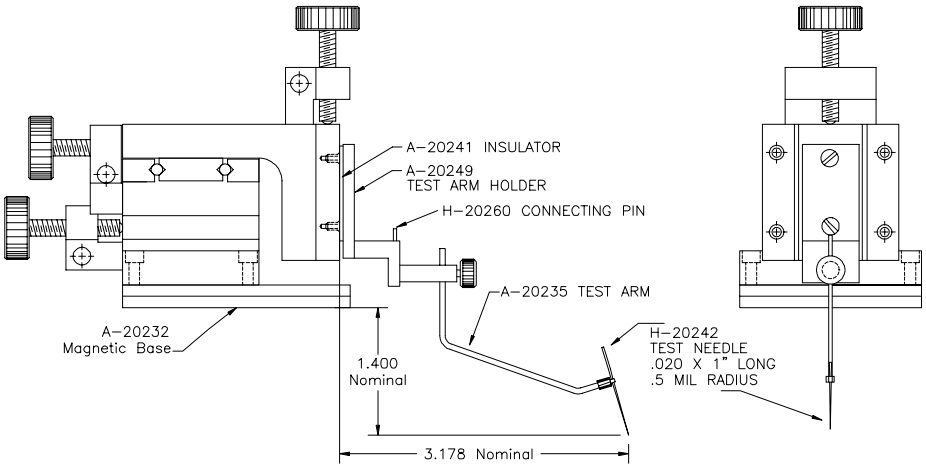

側面図　　**XYZ-500-TISインライン**　　正面図

MODELS:

XYZ-500-TIS（写真参照）
スクリュー調整インラインテストポジショナー

Quater
Research & Development Inc.
16081 S.E. Evelyn St. Clackamas, Oregon 97015
Ph:(503) 247-7131　　Fax:(503) 650-5151

Quater
Research & Development Inc.

XYZ-300-MR & ML

マイクロポジショナー

仕　様
高さ：1.75″公称
設置面積：1.50″x1.000″
移動量：xyz軸 = 0.300″
分解能：　0.025″/回転

XYZ-300-ML 左ハンド

XYZ-300マイクロポジショナーは汎用精密位置合わせデバイスで、工業用途、メディカル、バイオロジィー、半導体検査工程、及び一般理化学用途にお使い頂けます。本器は3軸微調整機構を備えており、夫々の軸は最大0.3インチ調整する事が出来ます。調整は3つのノブで行い、一回転あたり0.025インチの分解能があります。部品は高密度アルミ合金で出来ていて、給油の必要はありません。本体は丈夫な黒色アルマイトで、調整ノブは金色アルマイト仕上げです。ノブの取り付け位置により、左ハンド(XYZ-300-ML上記写真)と右ハンド(XYZ-300-MR下記図面)が用意されています。

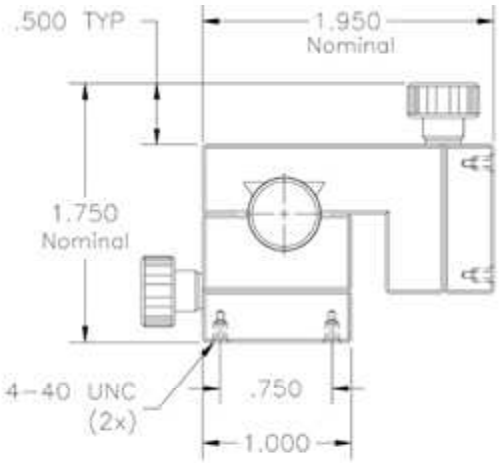

側面図

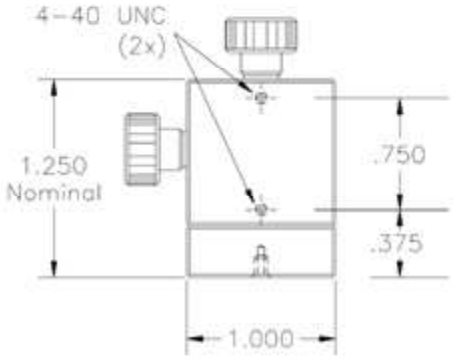

正面図

XYZ-300-MR 右ハンド

Quater
Research & Development Inc.

Quater
Research & Development Inc.

XYZ-500-MRM & MLM

マイクロメーター調整
マイクロポジショナー

仕　様
高さ：4.000″公称
設置面積：2.000″x1.500″
移動量：xyz軸.=0.500″
分解能：0.01mm.0.0001インチ

XYZ-500マイクロポジショナーは半導体製造におけるシリコンウエハー、サブストレイト、ダイスの試験分析のためのプロービング目的に設計されいます。本機は3軸調整機構を備えていて、夫々の軸は0.500″移動する事が出来ます。移動を制御するマイクロメーターの分解能は0.01mm(標準)0.001インチです。ボールベアリングは、全軸精密級高性能440ステンレススティール製が使われていて、精密リニアー移動を可能にしています。ギブとスライドは、熱処理・研磨加工した440ステンレス製です。スライドベースはアルミ合金白地仕上げです。ノブの位置が異なる左ハンド(XYZ-500-MLM上記写真)と右ハンド(XYZ-500-MRM下記図面)が用意されています。

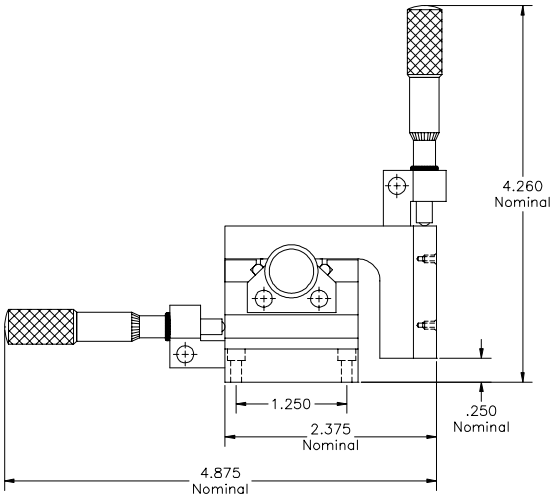

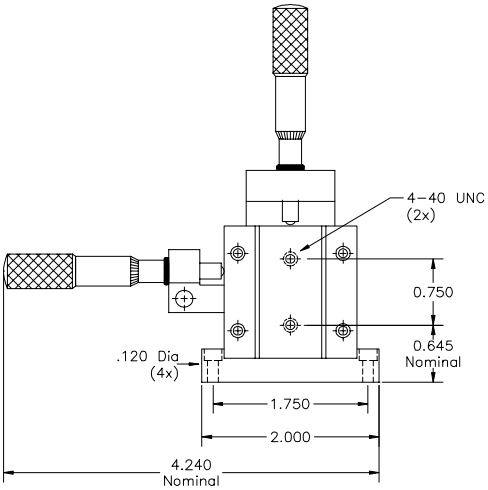

側面図　　**XYZ-500-MRM** 右ハンド　　正面図

MODELS:

XYZ-500-MLM（写真参照）
マイクロメーター調整マイクロポジショナー左ハンド

XYZ-500-MRM（図面参照）
マイクロメーター調整マイクロポジショナー右ハンド

Quater
Research & Development Inc.
16081 S.E. Evelyn St. Clackamas, Oregon 97015
Ph:(503) 247-7131　　Fax:(503) 650-5151

Quater
Research & Development Inc.

XYZ-500-MIM

インラインマイクロポジショナー
マイクロメーター調整

仕　様
高さ：4.000″公称
設置面積：2.500″x2.000″
移動量：xyz軸.=0.500″
分解能：0.01mm.0.0001インチ

XYZ-500-MIMマイクロポジショナーは半導体製造におけるシリコンウエハー、サブストレイト、ダイスの試験分析のためのプロービング目的に設計されています。本機は3軸調整機構を備えており、夫々の軸は0.500″移動する事が出来ます。移動を制御するマイクロメーターの分解能は0.01mm(標準)0.001インチです。ボールベアリングは、全軸精密級高性能440ステンレススティール製が使われていて、精密リニアー移動を可能にしています。ギブとスライドは熱処理・研磨加工した440ステンレス製です。スライドベースはアルミ合金白地仕上げです。

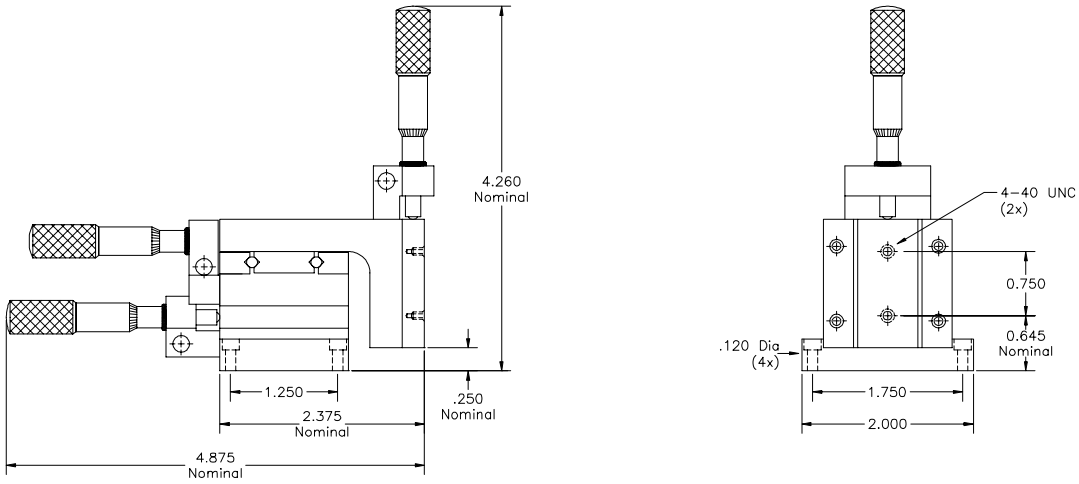

側面図　　XYZ-500-MIM インライン　　正面図

MODELS:

XYZ-500-MIM
マイクロメーター調整
インラインマイクロポジショナー

Quater
Research & Development Inc.

16081 S.E. Evelyn St. Clackamas, Oregon 97015
Ph:(503) 247-7131　　Fax:(503) 650-5151

Quater
Research & Development Inc.

XYZ-500-TRM & TLM

マイクロメーター調整テストポジショナー

仕　様
高さ：4.370″公称
設置面積：2.500″x2.000″
移動量：xyz軸.=0.500″
分解能：0.01mm 0.0001インチ
A-20232 マグネティクベース
A-20240 テストアームホールダー
A-20235 テストアーム
H-20242 テストニードル
A-20241インシュレーター
H-20260 接続ピン

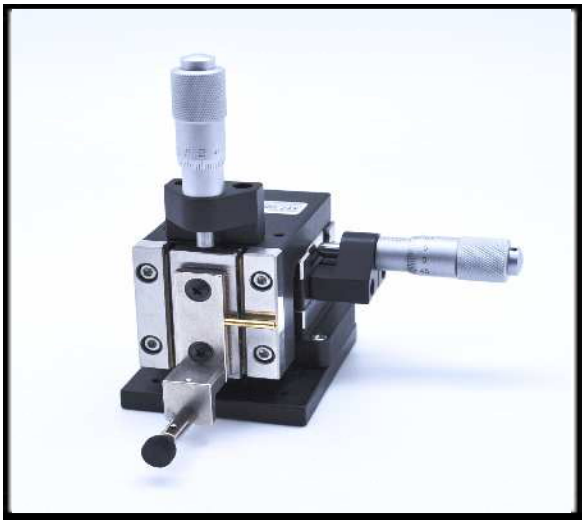

XYZ-500テストポジショナーは半導体製造におけるシリコンウエハー、サブストレイト、ダイスの試験分析のためのプロービング目的に設計されいます。本機は3軸調整機構を備えており、夫々の軸は0.500″移動する事が出来ます。移動を制御するマイクロメーターの分解能は0.01mm(標準)　0.001インチです。ボールベアリングは、全軸精密級　高性能440ステンレススティール製が使われていて、精密リニアー移動を可能にしています。
ギブとスライドは熱処理・研磨加工した440ステンレス製です。スライドベースはアルミ合金白地仕上げです。ノブの位置が異なる左ハンド(XYZ-500-TLM上記写真)と右ハンド(XYZ-500-TRM下記図面)が用意されています。

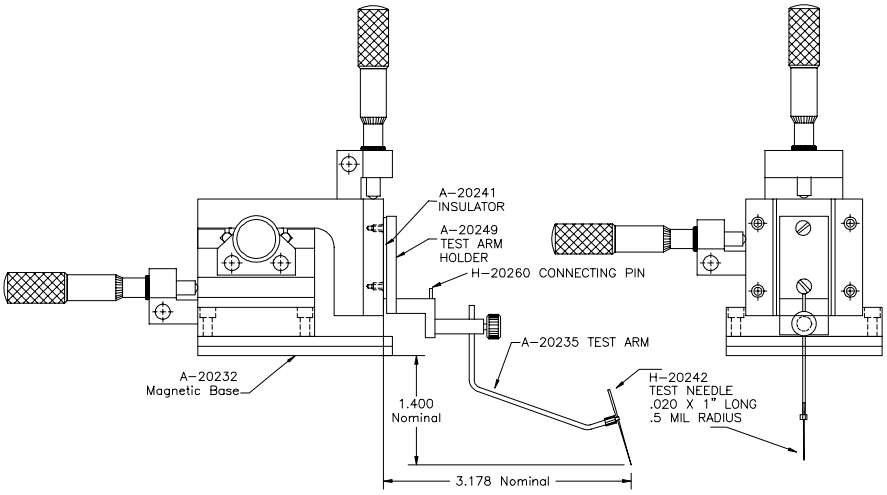

側面図　　**XYZ-500-TRM 右ハンド**　　正面図

MODELS:

XYZ-500-TLM（写真参照）
マイクロメーター調整テストポジショナー左ハンド

XYZ-500-TRM（図面参照）
マイクロメーター調整テストポジショナー右ハンド

Quater
Research & Development Inc.
16081 S.E. Evelyn St. Clackamas, Oregon 97015
Ph:(503) 247-7131　　Fax:(503) 650-5151

Quater
Research & Development Inc.

XYZ-500-TIM
インラインテストポジショナー
マイクロメーター調整

仕　様
高さ：4.250″公称
Base: A-20232 マグネティクベース
設置面積：2.500″x2.000″
移動量：xyz軸.=0.500″
分解能：0.01mm 0.0001インチ
A-20232 マグネティクベース
A-20240 テストアームホールダー
A-20235 テストアーム
H-20242 テストニードル
A-20241 インシュレーター
H-20260 接続ピン

XYZ-500-TIMテストポジショナーは半導体製造におけるシリコンウエハー、サブストレイト、ダイスの試験分析のためのプロービング目的に設計されいます。本機は3軸調整機構を備えており、夫々の軸は0.500″移動する事が出来ます。移動を制御するマイクロメーターの分解能は0.01mm(標準)または 0.001インチです。ボールベアリングは、全軸精密級　高性能440ステンレススティール製が使われていて、精密リニアー移動を可能にしています。ギブとスライドは熱処理・研磨加工した440ステンレス製です。スライドベースは　アルミ合金白地仕上げです。

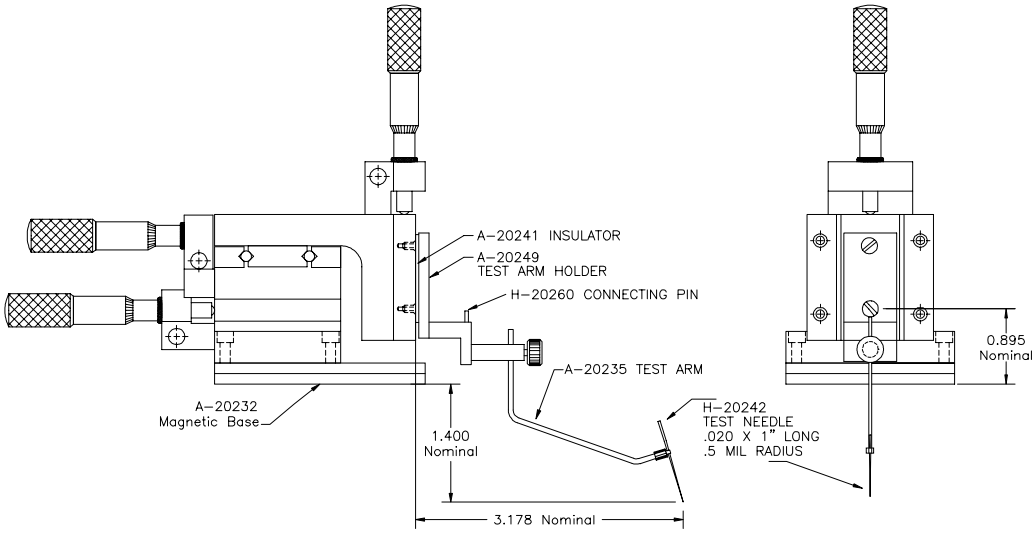

側面図　　**XYZ-500-TIM** インライン　　正面図

MODELS:

XYZ-500-TIM
マイクロメーター調整インラインテストポジショナー

Quater
Research & Development Inc.
16081 S.E. Evelyn St. Clackamas, Oregon 97015
Ph:(503) 247-7131　　Fax:(503) 650-5151

Quater
Research & Development Inc.

XYZ 500 Motorized Option (MLMT, MRMT, MLMT-C) no connecotors, flags or limits

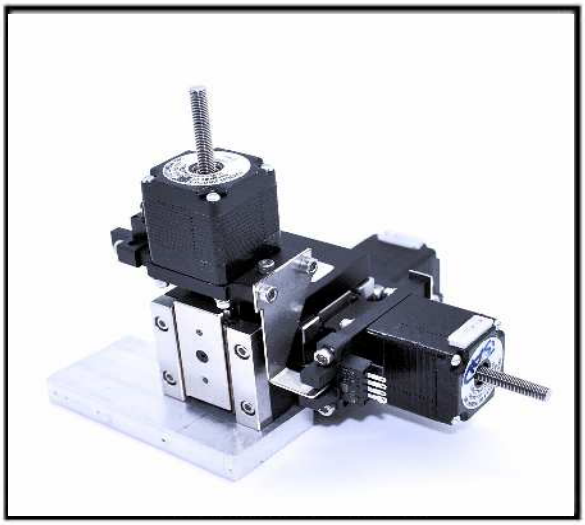

仕様
高さ：4.60"
設置面積：1.50" X 2.00"
移動量：X, Y, Z軸= .500 "
分解能：0.000125" (0.03175mm) per step
Motor：5vdc, .42amp, Bipolar

XYZ-500-MLMT＆MRMTマイクロポジショナーは、X, Y, Zで.500"の動きを伴う3軸モーションをご提供いたします。
モーションは、製造されたステンレススライドに直接取り付けられた3つの精密ステッピングモーターによって制御されます。

精密で高品質の440ステンレス鋼ボールベアリング（クロスローラーベアリングも利用可能）により、3軸すべての正確な直線運動。
ギブとスライドは、熱処理、研磨、440-Cステンレス鋼で作られています。
スライドベースは、黒色の陽極酸化仕上げの高密度アルミニウムで作られています。
(光学センサーのプロビジョニング)

※XYZ-250-MLMT-Cは12インチのリード線を使用して、コネクタ接続されています。
・Socket Receptacle (AMP104257-3)
・Sockets (AMP 104480-9)
・Shrink Tubing 1/8" Black
・Expandable Sleeving 1/8"
・Label Part Number and Axis with Laminated Label

PIN1：Red color wire - Motor A+
PIN2：Red/White wire - A Common
PIN3：Green Wire - Motor B+
PIN$：Green/White Wire - B Common
with optical sensors and flags for 1/4" travel x and y, 1/2" for z

Quater
Research & Development Inc.

Quater
Research & Development Inc.

XYZ 500 MIMT (inline) with Motorized Option

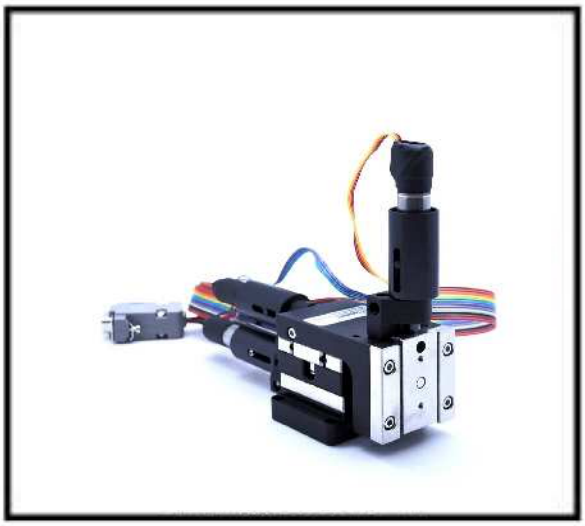

仕様
高さ：4.50"
設置面積：1.50" X 2.00"
移動量：X, Y, Z軸= .500 "
分解能：Submicron resolution

XYZ-500-MIMTマイクロマニピュレータ(Submicron manipulator and translation stage)は各軸で.500"の3軸モーションを提供します。
モーションは精密なギアヘッド64 : 1 (標準)に取り付けられた3つの精密ステッピングモーターによって制御され、1インチあたり100スレッド(標準)で駆動します。

高品質の440ステンレス鋼ボールベアリング(クロスローラーベアリングも利用可能）により、3軸すべてで正確な直線運動が可能です。
ギブとスライドは、熱処理された精密研磨された440-Cステンレス鋼で作られています。スライドベースは、黒色アルマイト仕上げの高密度アルミニウム製です。

Key Benefits
・非常に細かい動き - 1ミクロン未満 (モーターオプション)
・ベアリング - 正確な動き
・安定したユニット
・アップグレード可能

Quater
Research & Development Inc.

Quater
Research & Development

XYZ-1000 MRS & MLS

マイクロポジショナー、スクリュー調整

仕 様 :
高さ: 4.00″ 公称
設置面積: 2.25″ X 1.75蝿
移動量 : X, Y, Z axis = 1.00インチ
分解能 : .01mm or .001インチ

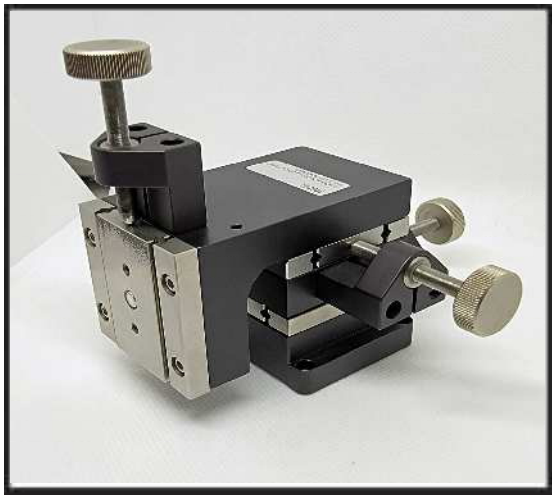

The XYZ-1000 マイクロポジショナーは精密位置合わせデバイスで、工業用途、メディカル、バイオロジィー、半導体製造工程、及び一般理化学用途等にお使い頂けます。本機は3軸調整機構を備えており、夫々の軸は1.00″移動する事が出来ます。移動調整ネジは 40・80(標準)及び100ピッチ/インチの分解能があります。ボールベアリングは、全軸精密級高性能440ステンレススティール製が使われていて、精密リニアー移動を可能にしています 。ギブとスライドは、熱処理・研磨加工した440ステンレスです。スライドベースはアルミ合金白地仕上げです。ノブの位置が異なる左ハンド(XYZ-1000-MLS上記写真)と右ハンド(XYZ-500-MRS下記図面)が用意されています。

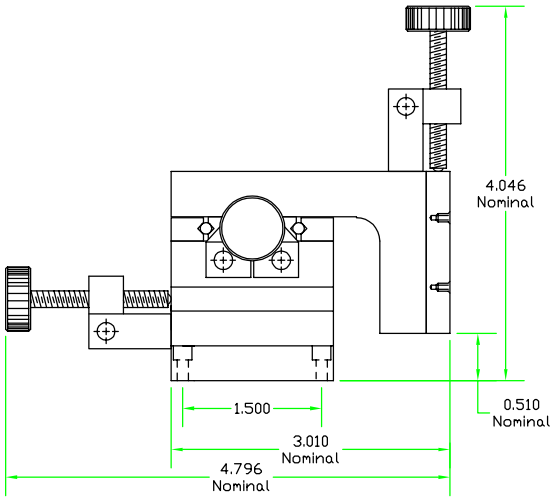

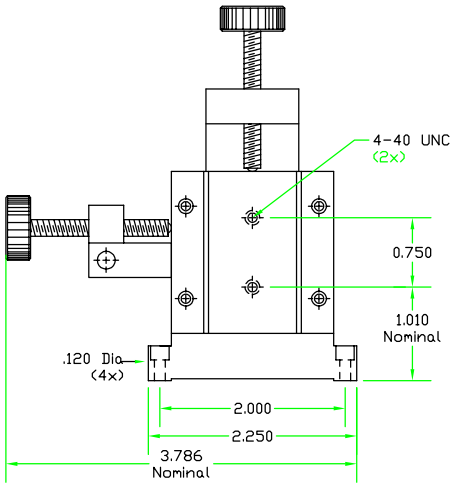

側面図　　XYZ-1000-MRS　　正面図

MODELS:

XYZ-1000-MLS, (写真参照)
マイクロポジショナー　左ハンド調整

XYZ-500-MRS, (図面参照)
マイクロポジショナー　右ハンド調整

Quater
Research & Development
PO BOX 8824, Bend, Oregon 97708
Ph:(541) 317-8380　Fax:(541) 317-8329

Quater
Research & Development Inc.

QP 150 Sub-micron Probe Positioner

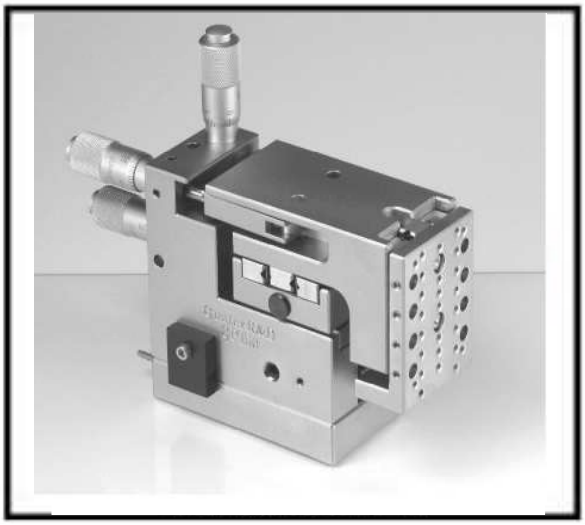

仕様
分解能：0.5μm
ネジの分解能」500μm
設置面積(L x W)：7.2mm x 38mm
(Vacuum)
移動量(X/Y/Z)：10/10/10mm
マウンティングベース：真空
保証期間：2年

Quater社の新しいQP150サブミクロンプローブポジショナーは、軸間の機械的クロストークを大幅に低減するように設計されており、不要な針の振れによるパッドやトレースの損傷がなく、プローブのタッチダウンをすばやく正確に配置できます。エルゴノミクス設計により、マイクロメーターがコンパクトなゾーン内に配置され、ユーザーは針の方向と速度を正確に制御できます。

QP150は高品質なスライドベアリングと精細に制御された組み立て技術を使用してアメリカで設計および製造されており、正確で信頼性の高い操作を実現する堅牢性をご提供致します。
X / Y軸とZ軸で10mmの移動範囲、およびマルチスレッドフェースプレートによる±12mmのZ調整により、さまざまなプローブステーションの製造に適応できるだけでなく、様々なプラテンからDUTの高さ/オフセットに対応する柔軟性があります。

Available Options：
・バキュームベース
・同軸アーム(triax optional)
・ヒンジ付き同軸アーム

Quater
Research & Development Inc.

Quater
Research & Development Inc.

XYZ 2000 Series

モデルXYZ2000シリーズ translation stageは、最大50lbs(約22.6kg)の負荷に対応し、.0005mm(0.5μm)の増量で移動することができます。 このユニットは、製造会社でのMEMSおよびLEDの生産プロービングに使用されています。

ギアボックスは小さな動きに利用できます。 NavitarおよびOptemの顕微鏡とアクセサリを取り付けるためのオプションもあります。 シータプレートは、xとy移動の直交性を調整するためののオプションです。

XYZ 2000 Series

仕様
高さ：8.00"
設置面積：3.00" x 3.00"
移動量：X, Y, Z = 2.00"
分解能：1mm per full revolution
モーター：200 steps per revolution x 64 micro steps per full step

XYZ 2000 L Series with limits

仕様
高さ：8.00"
設置面積：3.00" x 3.00"
移動量：X, Y, Z = 2.00"
解像度：1mm per full revolution
モーター：200 steps per revolution x 64 micro steps per full step

Key Benefits
・重い物や小さなプローブを動かすための強力なプラットフォーム
・ベアリング - 正確な動き
・安定したユニット
・アップグレード可能

Quater
Research & Development Inc.

SPECIALS
XYZ-300, XYZ-500, & XYZ-1000

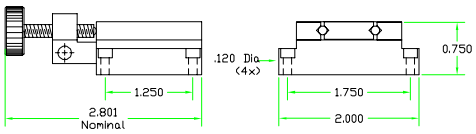

SIDE VIEW **X-500 M_S SPECIAL** FRONT VIEW

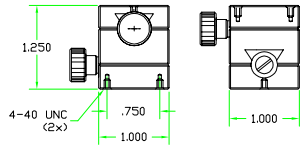

SIDE VIEW **XY-300 MR or ML SPECIAL** FRONT VIEW

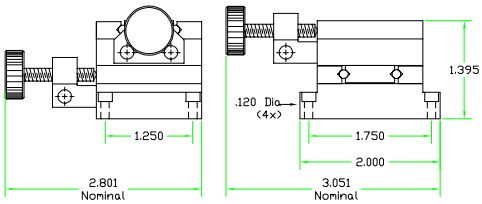

SIDE VIEW **XY-500 MRS or MLS SPECIAL** FRONT VIEW

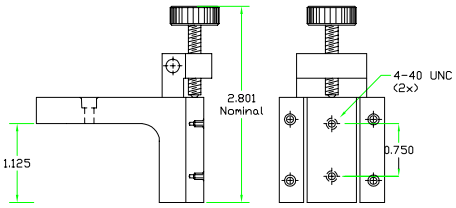

SIDE VIEW **Z-500 M_S SPECIAL** FRONT VIEW

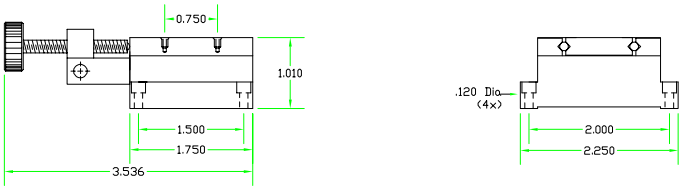

SIDE VIEW **X-1000 M_S or M_S SPECIAL** FRONT VIEW

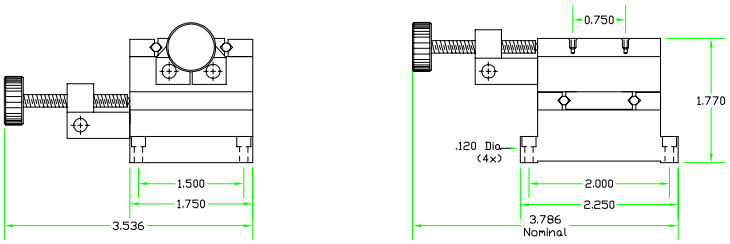

SIDE VIEW **XY-1000 MRS or MLS SPECIAL** FRONT VIEW

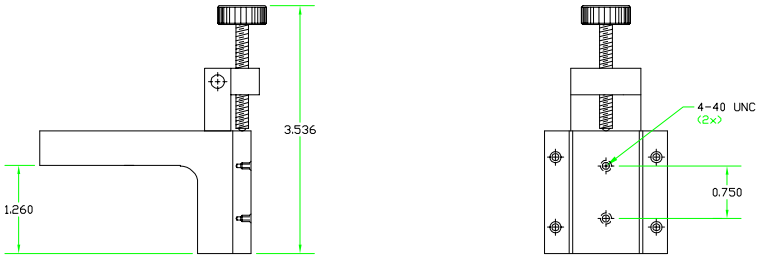

SIDE VIEW **Z-1000 M_S SPECIAL** FRONT VIEW

Quater
Research & Development

PO BOX 8824, Bend, Oregon 97708
Ph:(541) 317-8380 Fax:(541) 317-8329

Quater
Research & Development

XYZ-500 MIS

with P/N A-20410 Motor
Upgrade on all axis

Specifications:
Height: 4.60" Nominal
Base footprint: 2.000" X 1.500"
Travel: X, Y, Z axis = .500"
Resolution: .08 Microns per step with 121:1 Gearbox Standard

SMALL FOOTPRINT
AFFORDABLE PRICE

The **XYZ-500-MIMT** Micropositioner is intended for precise probing and instrumentation for industrial, medical, biological, semiconductor, and general scientific applications. It provides 3-axis motion with .500" movement on each axis. Motion is controlled by three precision stepping motors attached to precision gearheads 121:1 (standard), that drive a 100 threads per inch screw (standard). Precision high-quality 440 stainless steel ball bearings **(cross roller bearings also available)** allow precise linear motion on all three axis. Gibs and Slides are made of heat treated, ground, 440-C stainless steel. Slide bases are made of dense aluminum with a textured off-white finish. **(See photo on opposite page)**

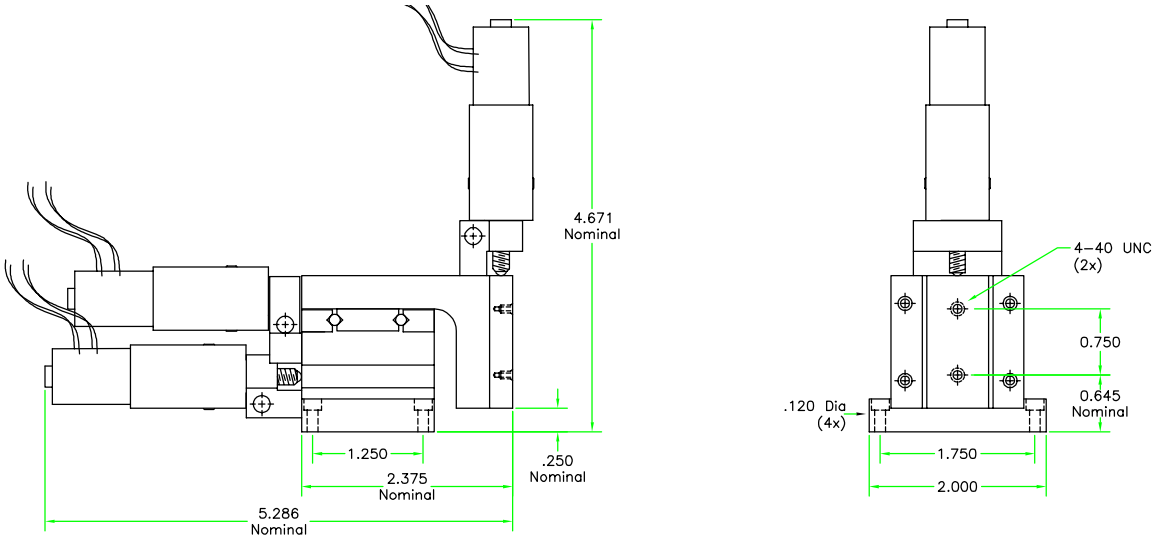

SIDE VIEW XYZ-500-MIMT drawing FRONT VIEW

MODELS:

XYZ-500-MIMT (See Dimensional Drawing)
Micropositioner, Inline, Motorized

Photos on Page 18

Quater
Research & Development
PO BOX 8824, Bend, Oregon 97708
Ph:(541) 317-8380 Fax:(541) 317-8329

Quater
Research & Development

XYZ-500 MIS

with P/N A-20410 Motor Upgrade on all axis

P/N A-20411

Controller with on motion card

Specifications:
Height: 5" Nominal
Base footprint: 9.5" X 8.0”
Not including the joystick

The **Motorized CONTROLLER (P/N A-20411)** will be offered with a joystick, power supply and one card to control 3 axis of movement. Up to 5 cards **(A-20412)** total can be included in the controller to control 5 separate 3 axis positioners. The controller can receive commands from the joystick or a personal computer. It has many features built in and customizable per application.

Quater
Research & Development
PO BOX 8824, Bend, Oregon 97708
Ph:(541) 317-8380 Fax:(541) 317-8329

XYZ-300 TEST ARM OPTIONS

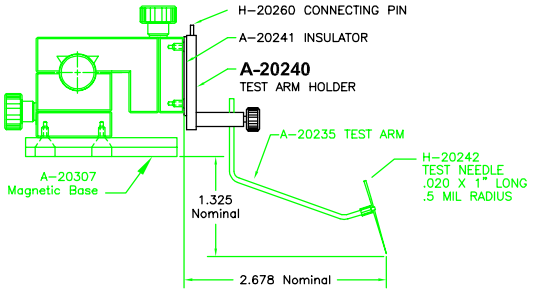

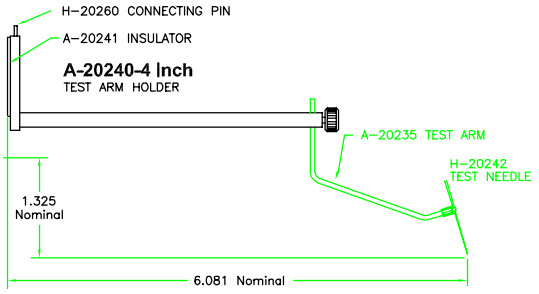

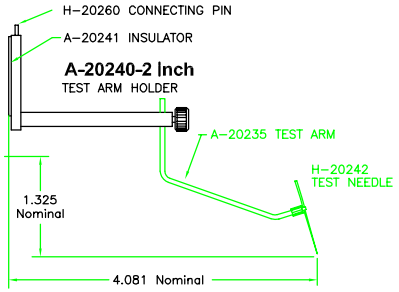

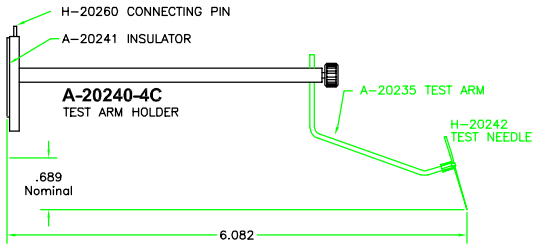

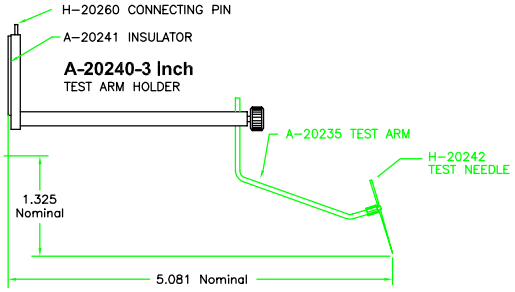

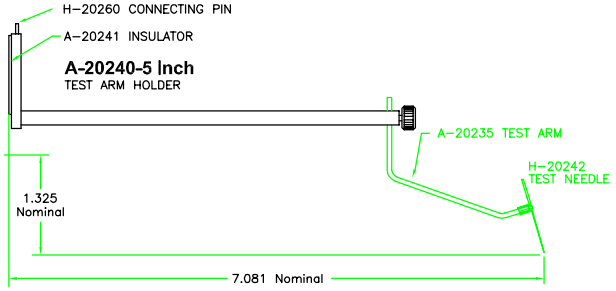

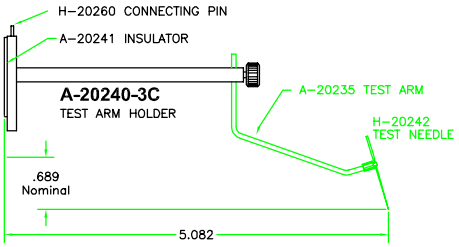

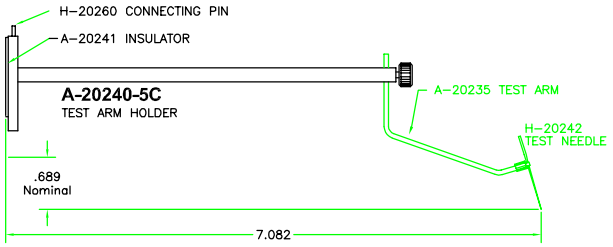

ALL DIMENSIONS NOMINAL

Quater
Research & Development
PO BOX 8824, Bend, Oregon 97708
Ph:(541) 317-8380 Fax:(541) 317-8329

XYZ-300 TEST ARM OPTIONS CONTINUED

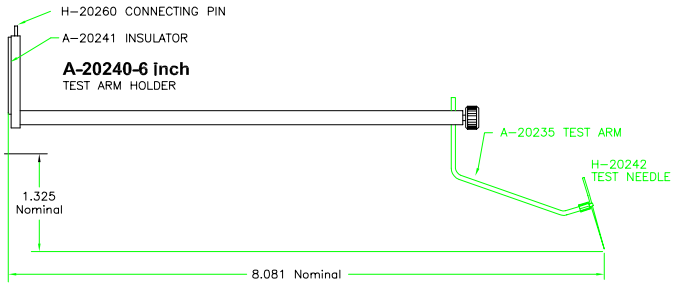

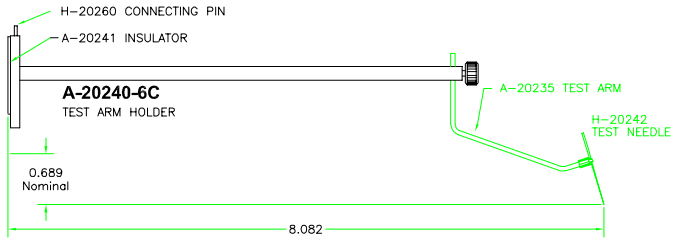

VACUUM BASE FOR XYZ 500 SERIES

P/N A-20279
Height: .375”

ALL DIMENSIONS NOMINAL

Quater
Research & Development
PO BOX 8824, Bend, Oregon 97708
Ph:(541) 317-8380 Fax:(541) 317-8329

XYZ-500 TEST ARM OPTIONS

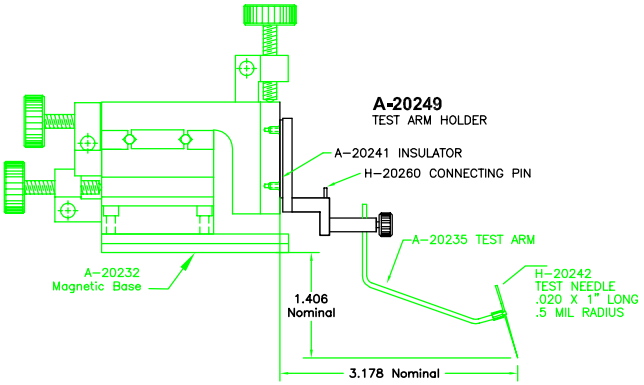

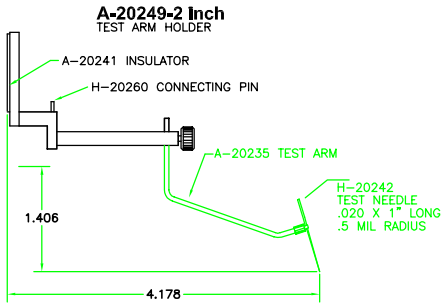

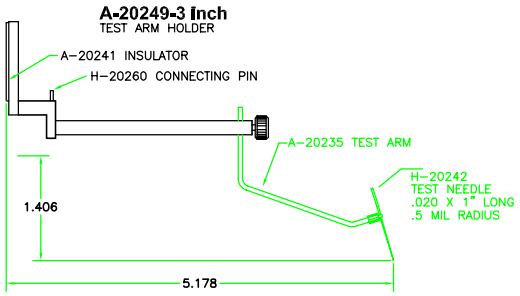

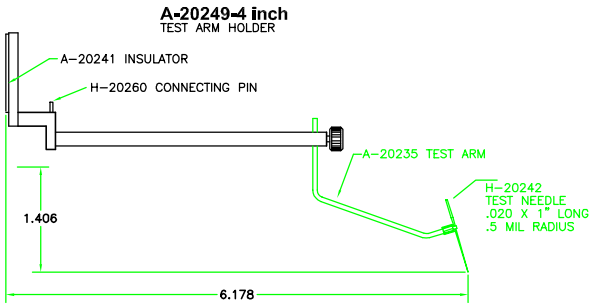

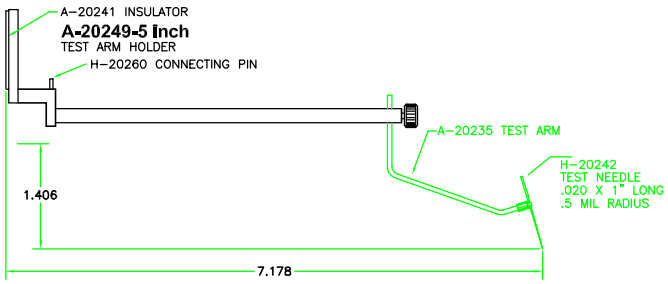

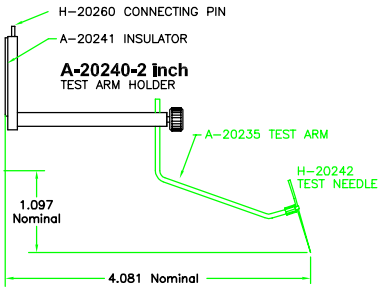

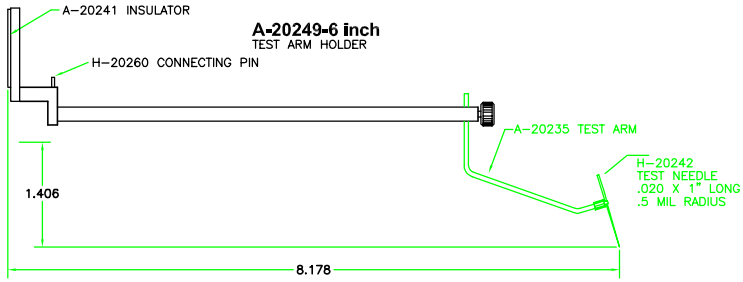

ALL DIMENSIONS NOMINAL

Quater
Research & Development
PO BOX 8824, Bend, Oregon 97708
Ph:(541) 317-8380 Fax:(541) 317-8329

XYZ-500 TEST ARM OPTIONS CONTINUED

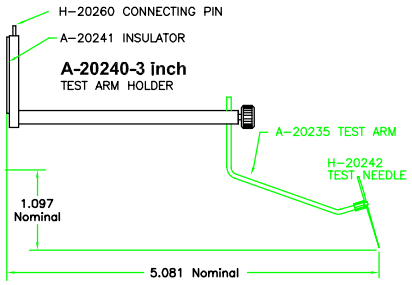

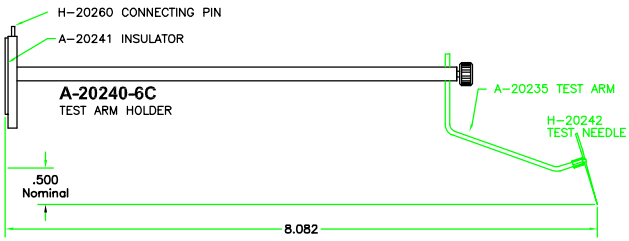

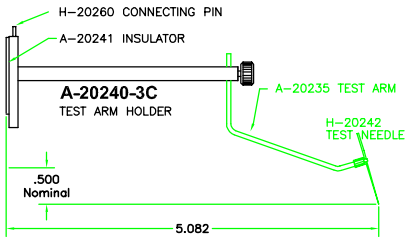

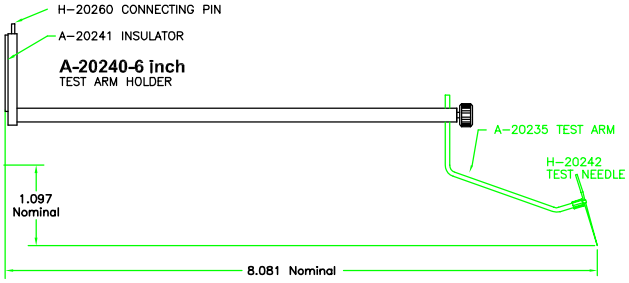

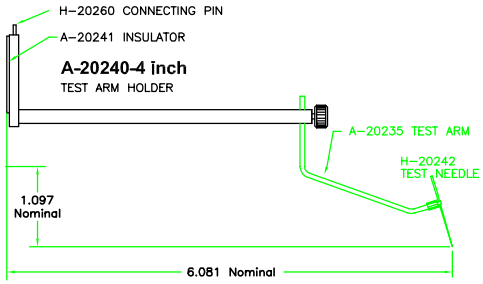

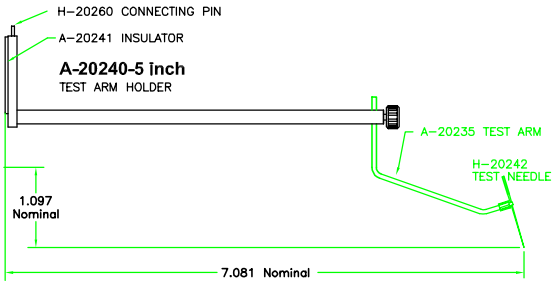

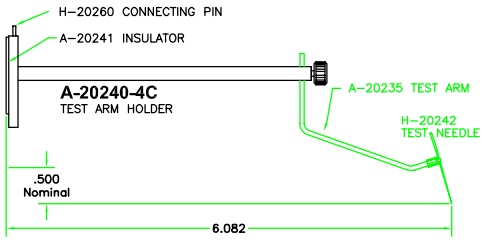

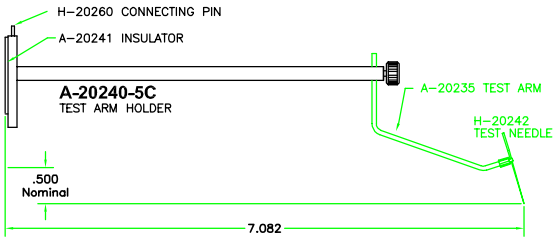

ALL DIMENSIONS NOMINAL

Quater
Research & Development
PO BOX 8824, Bend, Oregon 97708
Ph:(541) 317-8380 Fax:(541) 317-8329

RF ADAPTERS AND SPECIAL PROBING OPTIONS

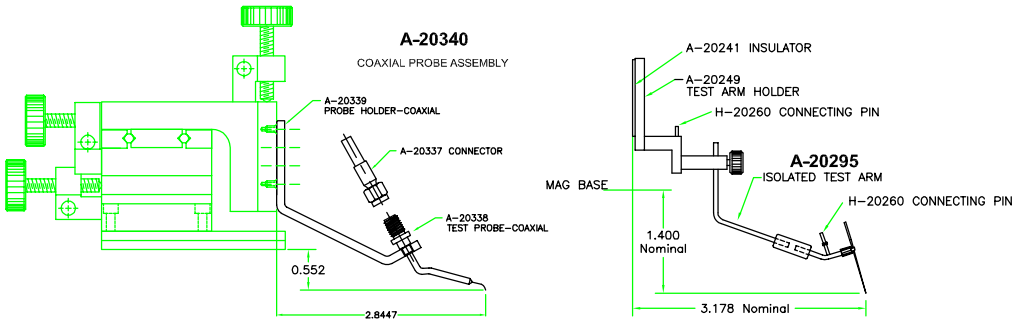

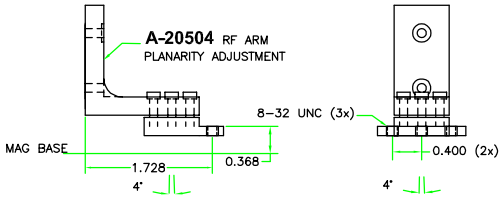

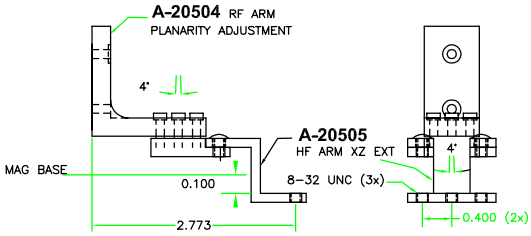

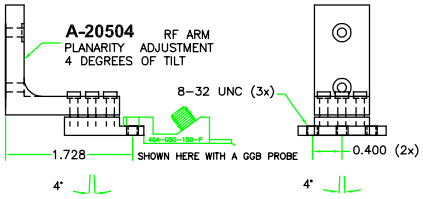

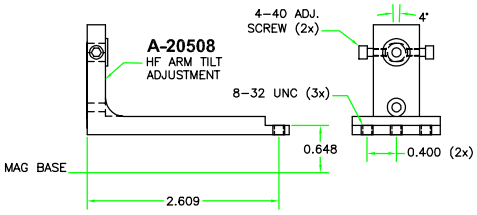

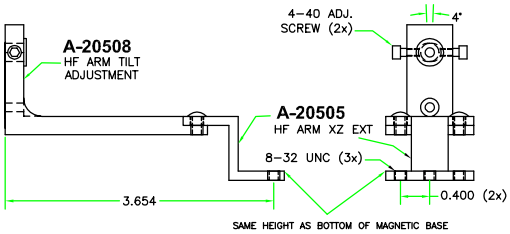

ALL DIMENSIONS NOMINAL

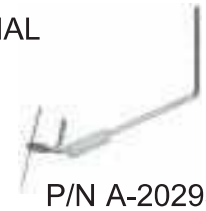

P/N A-20295

Quater
Research & Development
PO BOX 8824, Bend, Oregon 97708
Ph:(541) 317-8380 Fax:(541) 317-8329

Quater
Research & Development Inc.

A-20340 同軸プローブ

このコンパクトな同軸プローブは、クオーター社のXYZ-300 XYZ-500に取り付け可能です。A-20340同軸プローブアセンブリーは、A-20338テストプローブ、A-20339プローブホルダーで構成されています。部品は真鍮・銅で出来ていて金メッキ仕上げが施されています。

中心導体はタングステンワイヤーでタップアングル0.120″コンタクト半径0.0005″です。付属するA-20337 SMAコネクターはRG-55142 223及び400同軸ケーブルに互換性があります。

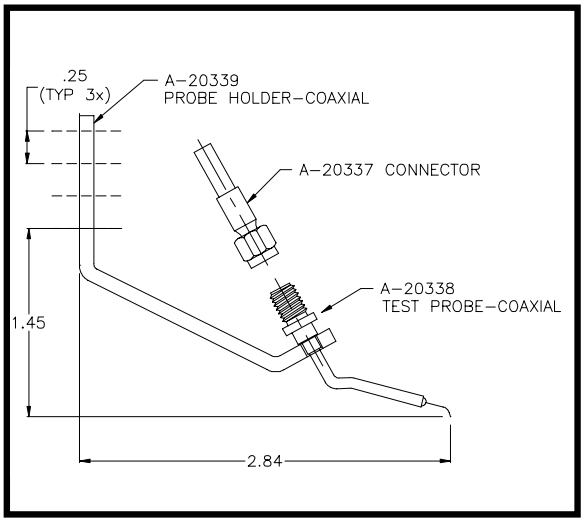

RF/マイクロウエーブコネクターインピーダンス：50Ω
周波数帯域：0-18GHz
電圧レンジ：500V ピーク

A-30338テストプローブアセンブリーは、半導体・メディカル・地質学・及び科学の分野でお使い頂けます。

Coaxial Probe Test Charts

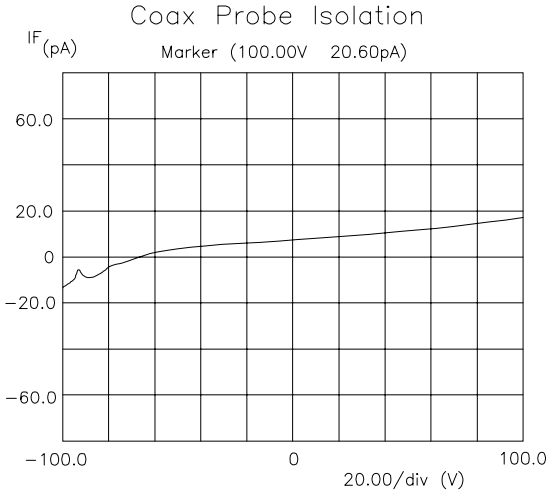

Variable
VF −CH

Linear Sweep

Start −100.00V
Stop 100.00V
Step 1.0000V

Constants:
V −CH3 −100.00V

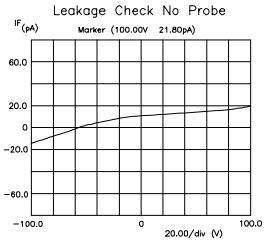

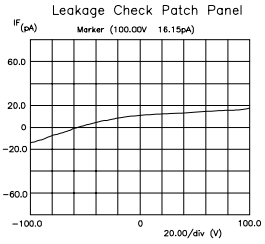

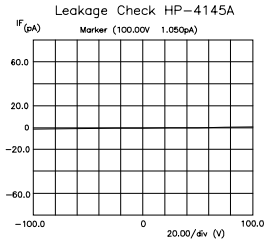

Quater
Research & Development Inc.
16081 S.E. Evelyn St. Clackamas, Oregon 97015
Ph:(503) 247-7131 Fax:(503) 650-5151

Quater
Research & Development

XYZ-500 MLMT

Connector options on next page

Specifications:
Height: 4.60" Nominal
Base footprint: 2.000" X 1.500”
Travel: X, Y = .500”
Travel: Z axis = .500"
Resolution: 0.000125" (.003175 mm) per step
Motors: 5vdc, .42amp, Bipolar

The **XYZ-250-MLMT** Micropositioner is intended for precise probing and instrumentation for industrial, medical, biological, semiconductor, and general scientific applications. It provides 3-axis motion with .500" movement on X , Y and Z. Motion is controlled by three precision stepping motors directly attached to our fabricated stainless slides. Precision high-quality 440 stainless steel ball bearings **(cross roller bearings also available)** allow precise linear motion on all three axis. Gibs and Slides are made of heat treated, ground, 440-C stainless steel. Slide bases are made of dense aluminum with a black anodized finish. (Provisions for optical sensors)

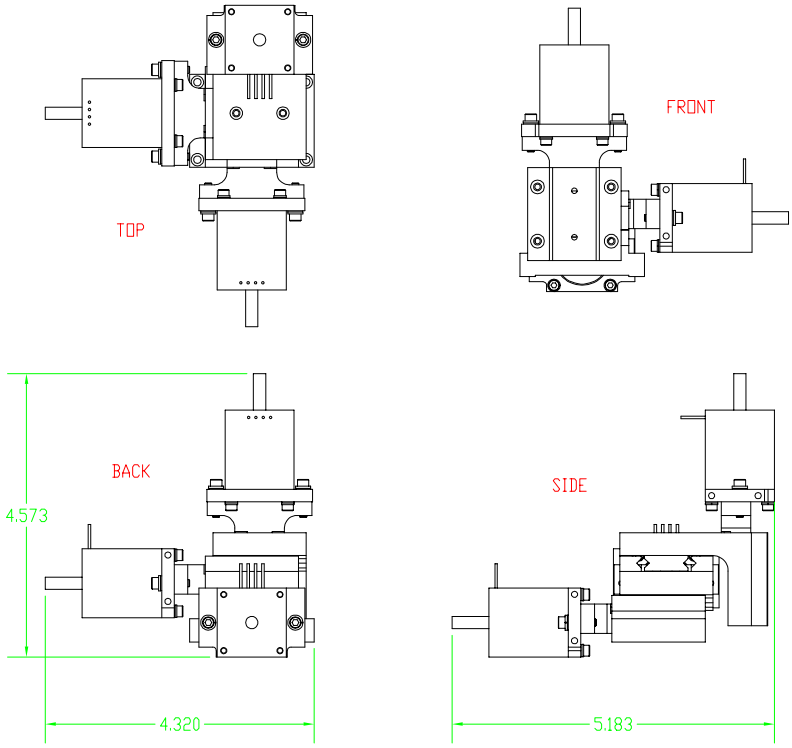

XYZ-250-MLMT drawing

MODELS:

XYZ-500-MLMT
Micropositioner, Lefthand, Motorized

Quater
Research & Development
PO BOX 8824, Bend, Oregon 97708
Ph:(541) 317-8380 Fax:(541) 317-8329

Quater
Research & Development

XYZ-500 MLMT-C

Specifications:
Height: 4.60" Nominal
Base footprint: 2.000" X 1.500”
Travel: X, Y = .500”
Travel: Z axis = .500"
Resolution: 0.000125" (.003175 mm) per step
Motors: 5vdc, .42amp, Bipolar

The **XYZ-500-MLMT-C** is connectorized using (12” long leads)
- SOCKET RECEPTACLE (AMP 104257-3)
- SOCKETS (AMP 104480-9)
- SHRINK TUBING 1/8” BLACK
- EXPANDABLE SLEEVING 1/8” BLACK
- LABEL PART NUMBER AND AXIS WITH LAMINATED LABEL

PIN 1: RED COLOR WIRE - MOTOR A+
PIN 2: RED/WHITE WIRE - A COMMON
PIN 3: GREEN WIRE - MOTOR B+
PIN 4: GREEN/WHITE WIRE - B COMMON

WITH MOUNTS FOR OPTICAL SENSORS AND FLAGS

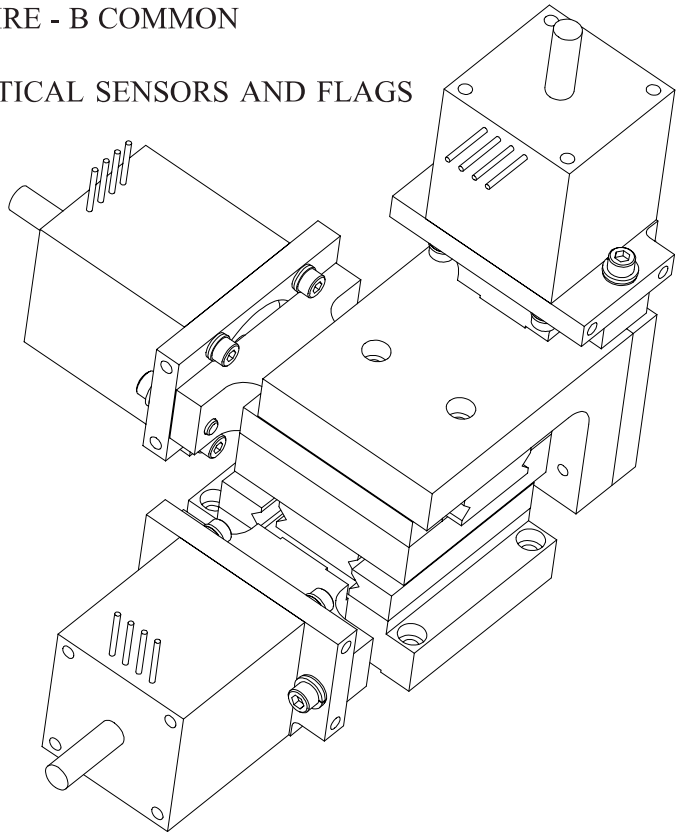

MODELS:

XYZ-500-MLMT-C
Micropositioner, Lefthand, Motorized
With connectors

Quater
Research & Development
PO BOX 8824, Bend, Oregon 97708
Ph:(541) 317-8380 Fax:(541) 317-8329

Part #20525 shown on a XYZ 500

Specifications:
Pin Dia: .187"
Pin Length: Up to 6”
Travel: Z axis and rotation
Resolution: 48 TPI

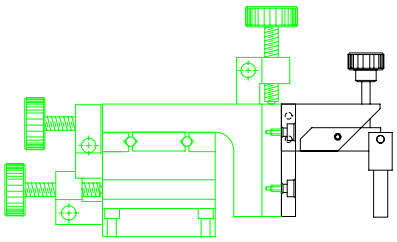

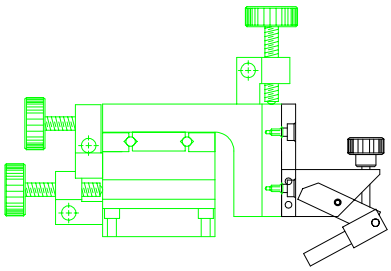

Part #20525 with 20235 Test Arm

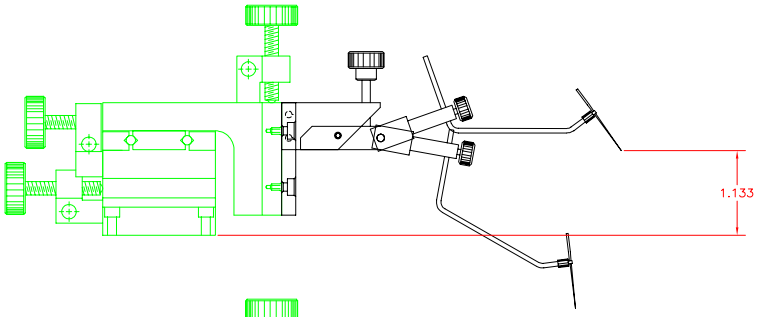

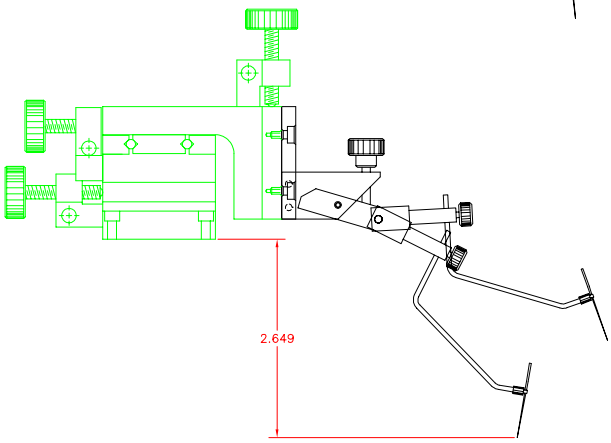

PART # 20525

Can be intergrated with the
XYZ-500 or XYZ 300

Course positioning of probe

Quater
Research & Development

PO BOX 8824, Bend, Oregon 97708
Ph:(541) 317-8380 Fax:(541) 317-8329

Quater Research & Development Inc.

Accessories / Magnet

20232 Magnetic Base for XYZ500

上記製品はXYZ500マイクロポジショナー用で、このベースには強力なレアアース磁石が付いています。

20232-1 Ultra Magnetic Base for XYZ 500

上記製品はXYZ500マイクロポジショナー用で、このウルトラベースにはon/offスイッチと標準ベースよりも強力な磁石が付いています。

20307 Magnetic Base for XYZ 300

上記製品はXYZ300マイクロポジショナー用で、このベースには強力なレアアース磁石が3つ付いています。

20307-1 Ultra Magnetic Base for XYZ 300

上記製品はXYZ300マイクロポジショナー用で、このウルトラベースにはon/offスイッチと標準ベースよりも強力な磁石が付いています。

株式会社 キーストンインタナショナル

227-0042 千葉県柏市逆井13-27 黒沢ビル3F
電話：04-7175-8810　Fax：04-7175-5669
key@keystone-intl.co.jp　www.keystone-intl.co.jp

Quater
Research & Development

PO BOX 2343, Clackamas, Oregon　97015